Toptone

２５mm 高音用スピーカ
1inch Tweeter

Model No.
FH25D14−14

26 June 2003

■ソフトドームタイプ　　**■Soft Dome Type**

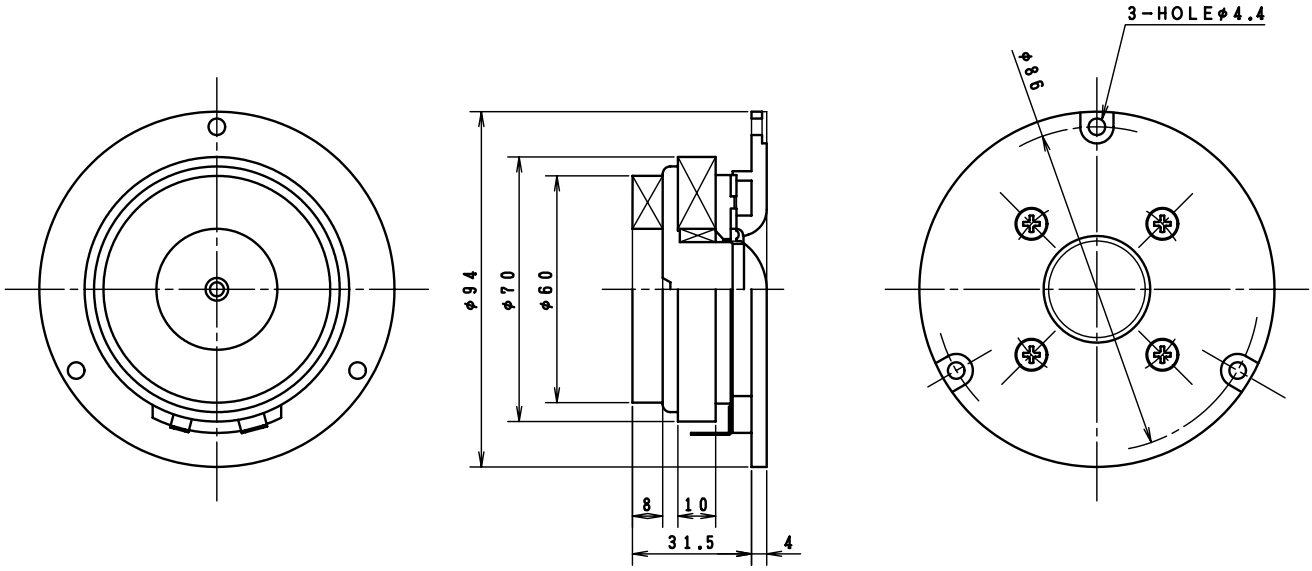

■Specifications■

Nominal Impedance	8Ω
Nominal Power	60W(With Network)
Maximum Power	120W(With Network)
Resonance Frequency	950Hz
Effective Frequency Range	3,000〜20,000Hz
Sound Pressure Level	91dB W／m
Magnet Size	Main：φ70×φ32×t10mm
	Sub：φ60×φ32×t8mm
Magnet Weight	Main：152g(5.36oz.)
	Sub：81g(2.86oz.)
Net Weight	495g(17.46oz.)

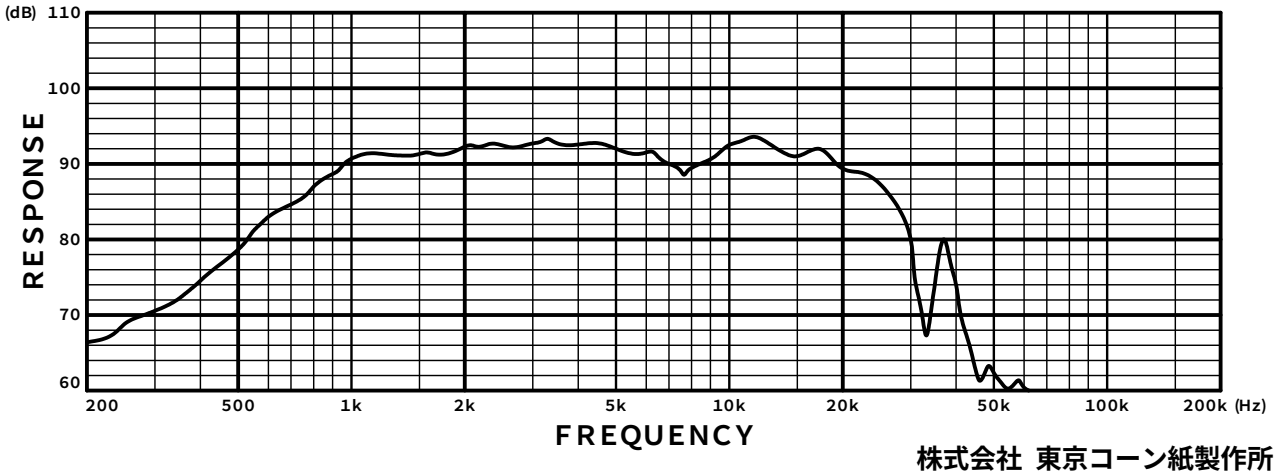

株式会社 東京コーン紙製作所
TOKYO CONE PAPER MFG.CO.,LTD.